BP

RÉSEAU GN GPL

RACCORD COUDÉ 90° FEMELLE À JPG ET FEMELLE À JPC

POUR ROBINET TYPE CM73

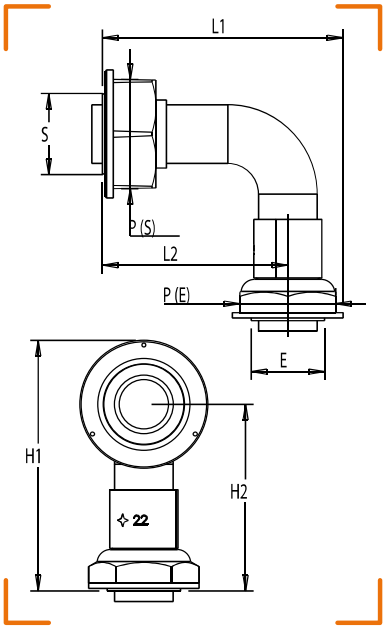

CARACTÉRISTIQUES TECHNIQUES

Normes : NF E 29-532
Température : -20°C à +60°C
Divers : Livré sans joint
Raccord spécifique pour robinet type CM73

CALIBRE	ENTRÉE FEMELLE ÉCROU (E)	SORTIE FEMELLE ÉCROU (S)	L1	L2	P	H1	H2	MARQUE	RÉF.
25S/20	JPG 1" spécial	JPC 20	90	70	E 36 / S 41	94	70	NF	0385-005