ALLONGE DROITE FEMELLE À JSC ET FILETAGE MÂLE CYLINDRIQUE

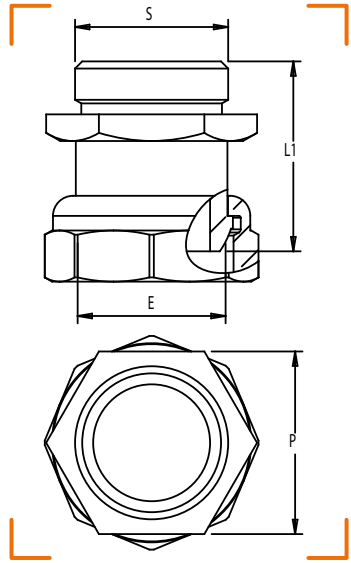

CARACTÉRISTIQUES TECHNIQUES

Température : -20°C à +60°C

CALIBRE	ENTRÉE FEMELLE ÉCROU (E)	SORTIE MÂLE (S)	L1	P	NF	RÉF.
25	JSC 1"1/4	Cylindrique 1"	40			2150-025
32	JSC 1"1/2	Cylindrique 1"1/4	52	50		2150-032