MP

RÉSEAU GN GPL

# CROSSE DE SORTIE COUDÉE 180° FEMELLE À JSC À BRASER SUR CUIVRE

## COMPATIBLE AVEC COMPTEUR PROPANE G2,5

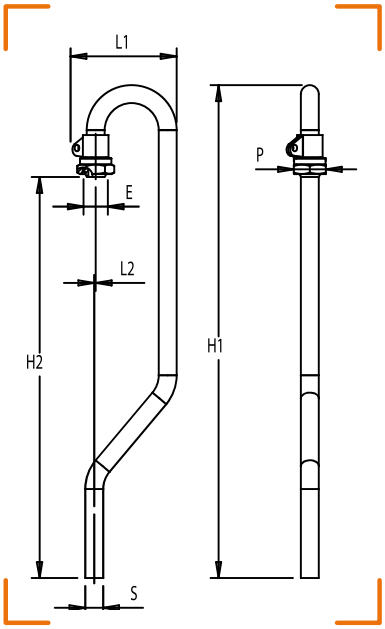

**CARACTÉRISTIQUES TECHNIQUES**

**Normes :** NF E 29-536

**Température :** -20°C à +60°C

| CALIBRE | ENTRÉE FEMELLE ÉCROU (E) | SORTIE CU (S) | L1 | L2 | P | H1 | H2 | MARQUE | RÉF. |
|---|---|---|---|---|---|---|---|---|---|
| 15 | JSC 3/4" | Cu Ø 18 | 106 | 2 | 32 | 494 | 401 | NF | 2200-003 |